片開き戸 タイプA 標準サイズ　戸厚[42(38)] DH[1987] DW[727]

使用素材　シナ［スプルース無垢材＋シナベニア］ / オーク［オーク無垢材＋オーク突板］
ウレタンクリアツヤ消し塗装［あり / なし］

正面図

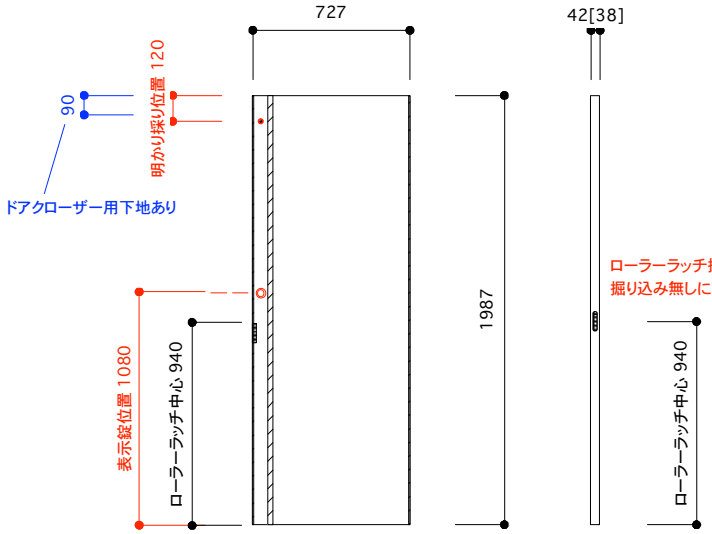

断面図

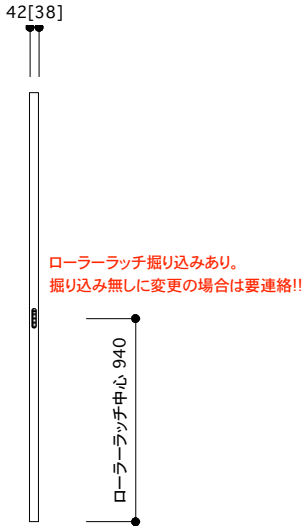

平面図 推奨サイズ

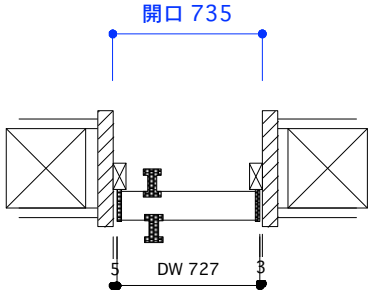

平面図 1/25

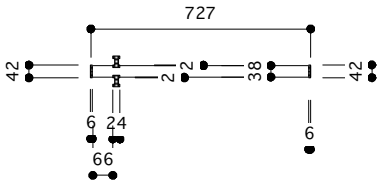

取手・大手 詳細図

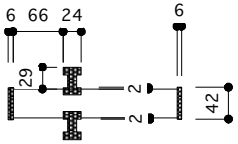

断面図 推奨サイズ

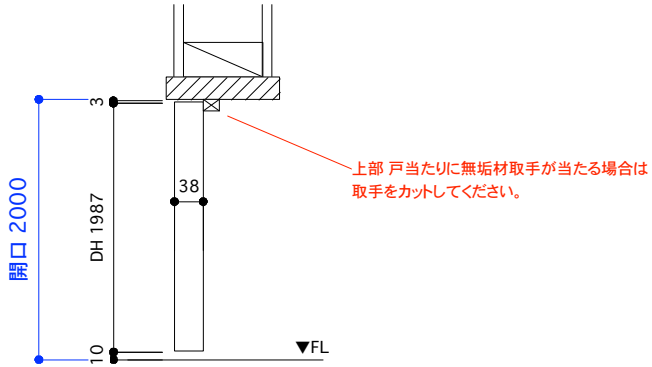

付属金物 詳細

キャッチ	栃木屋 ローラー締まり TL-279	1個	キャッチ受け　カワジュン ストライク KLWC-42R　1個
蝶番	ベストNo195A ノイズレス蝶番 ヘアライン	2個	
[表示錠]	ミワ DA-8 ST ヘアーライン BS:38mm	1個	
[明かり採り]	アトム スモールライトシルバー	1個	

PROJECT ムクイチ 推奨納まり図　片開き戸 タイプA 標準サイズ	DATE 2025/03/17	SCALE 1/10 1/25	SUGINO kanaya	NO.7