片開き戸 タイプA オーダーサイズ 戸厚[42(38)] DH[ ] DW[ ]

使用素材 シナ［スプルース無垢材 + シナベニア］ / オーク［オーク無垢材 + オーク突板］
ウレタンクリアツヤ消し塗装［あり / なし］

正面図　断面図

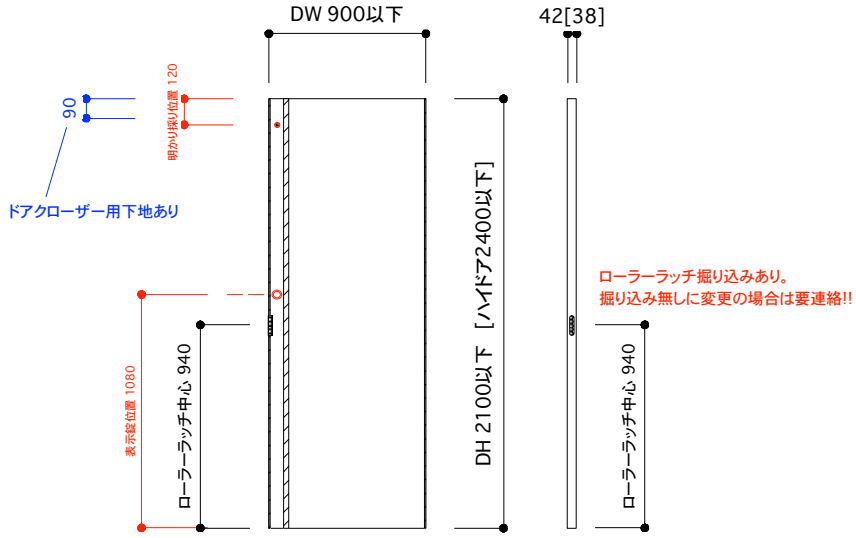

平面図 1/25

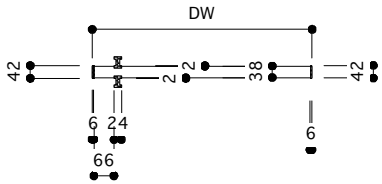

取手・大手 詳細図

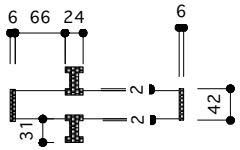

付属金物 詳細

キャッチ	栃木屋 ローラー締まり TL-279	1本	キャッチ受け カワジュン ストライク KLWC-42R 1個
蝶番	ベストNo195A ノイズレス蝶番 ヘアライン	2個［ハイドアの場合3個］	
［表示錠］	ミワ DA-8 ST ヘアーライン BS:38mm	1個	
［明かり採り］	アトム スモールライトシルバー	1個	

平面図 推奨サイズ

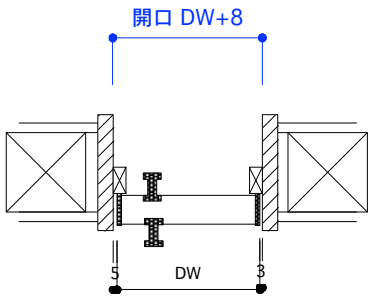

断面図 推奨サイズ

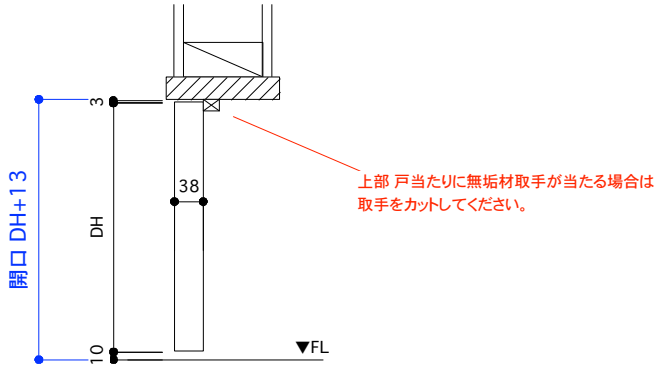

PROJECT	DATE	SCALE	SUGINO	
ムクイチ 推奨納まり図 片開き戸 タイプA オーダーサイズ	DATE 2025/03/17	1/10 1/25	kanaya	NO.9